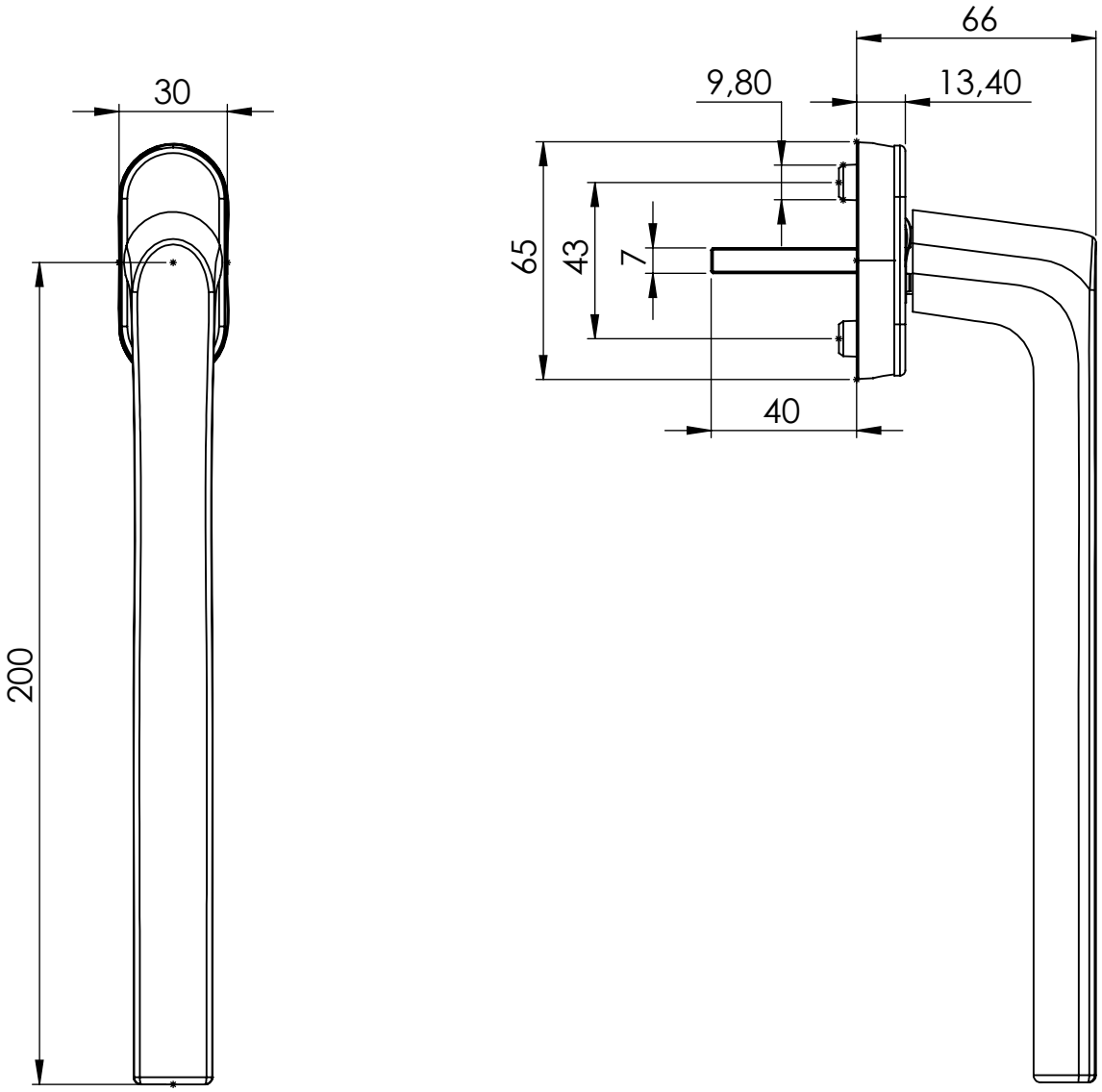

BU PROJE İMAT AKSESUAR TASARIM BOLUMUNDE TASARLANMIŞTIR. IZINSIZ KOPYA EDILEMEZ. ASLI VE KOPYALARI 3. ŞAHISLARA VERİLEMEZ.